令和６年度　広島市中学校サッカー選手権大会　試合結果

１位	修　道	２位	広島学院
３位	城山北	３位	国泰寺
５位	広島城北	５位	五日市
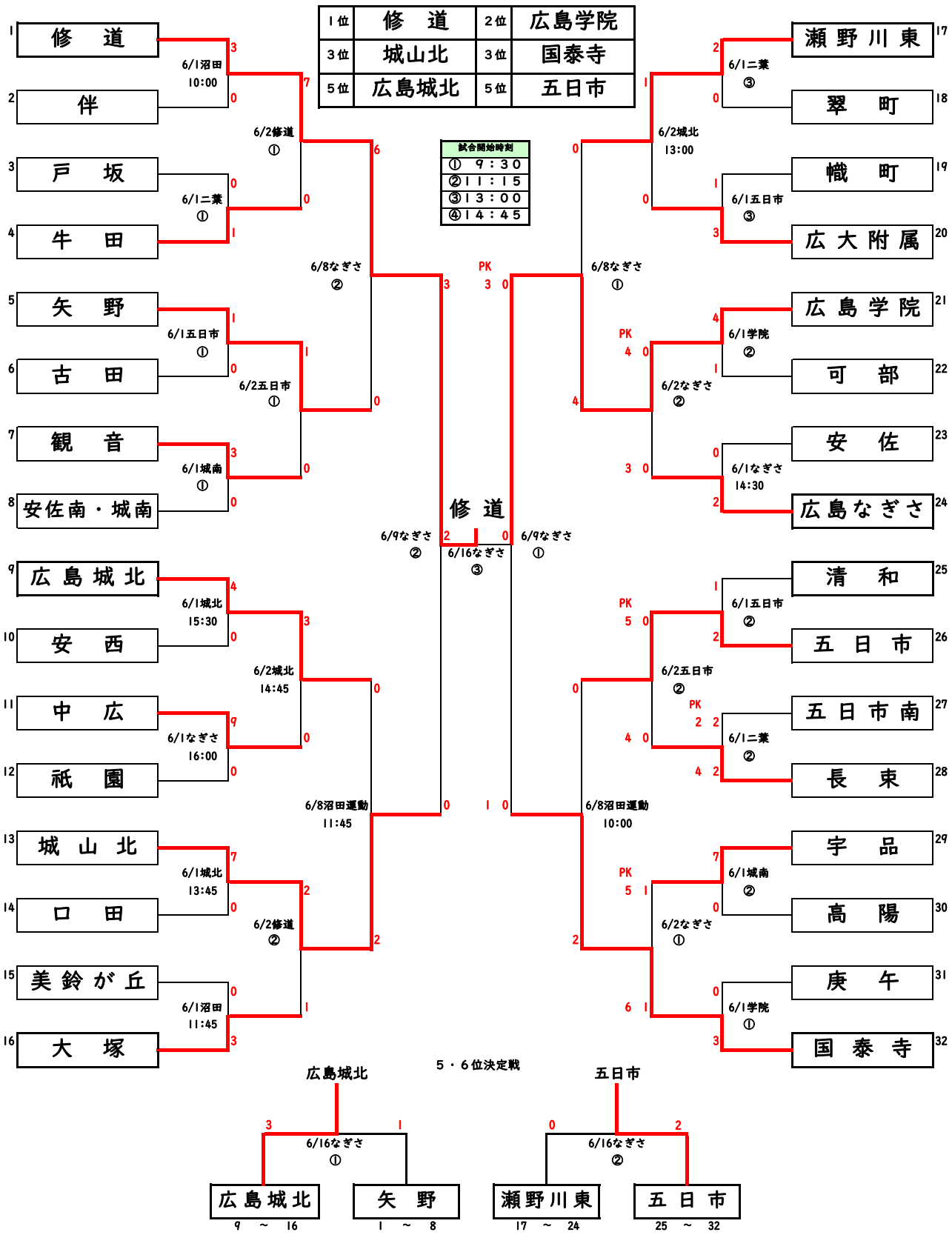
試合開始時刻
① ９：３０
②１１：１５
③１３：００
④１４：４５