令和６年度　広島市中学校新人サッカー大会　　組み合わせ

1位	戸坂	2位	瀬野川東
3位	修道	3位	可部
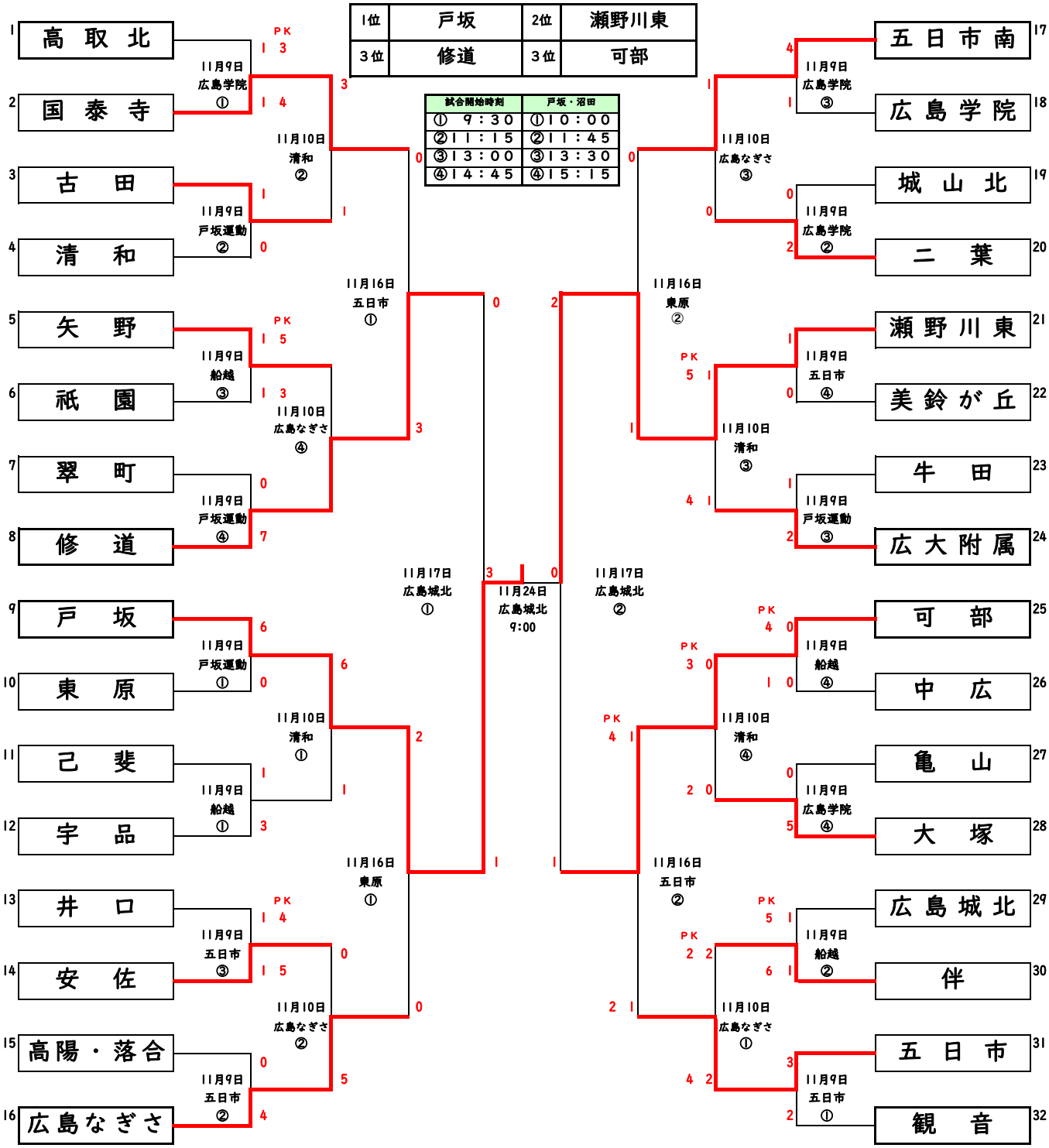
試合開始時刻	戸坂・沼田
①　９：３０	①１０：００
②１１：１５	②１１：４５
③１３：００	③１３：３０
④１４：４５	④１５：１５